公益財団法 日本少年野球連盟　東日本ブロック　埼玉県支部

組み合わせ抽選日／2021年6月26日

# 第 10 回 ウイルソンサマーカップ杯埼玉県大会・中学部 組み合わせ

日　　程：7月22日･23日･25日･8月1日･予備日8日
受付時間：無し
開 会 式：無し
登録用紙：A4－5部･･･各試合会場へ。
参加費用：各試合会場。

※チーム名のボーイズは省略。

■ベンチシートは番号の若い方を一塁側とする。
■チーム審判･････チーム審判を2名。当該試合。

■使用グラウンド
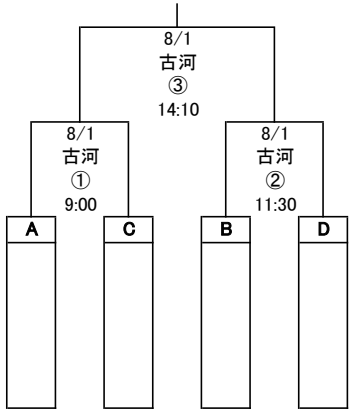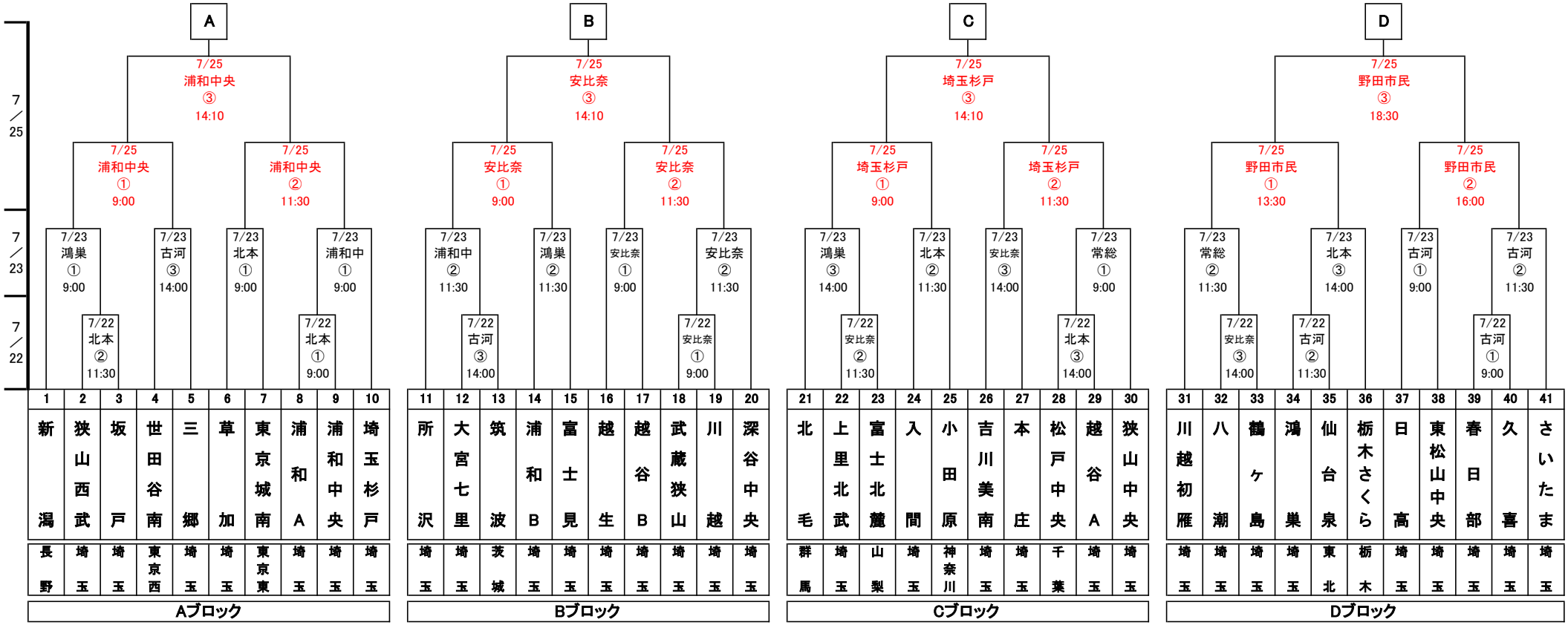
| | | 責任者 | 責任者電話番号 | |
|---|---|---|---|---|
| *7月22日* | | | | |
| 【古　河】 | 古河市民球場 | 成田ルミ子 | 090-2664-1390 | 茨城県古河市駒ケ崎19 |
| 【安比奈】 | 安比奈親水公園G | 昆　勝也 | 090-9682-3017 | 埼玉県川越市安比奈新田140 |
| 【北　本】 | 北本総合運動公園球場 | 斎藤基治 | 080-5021-3023 | 埼玉県北本市朝日1丁目及び古市場1丁目付近一帯 |
| *7月23日* | | | | |
| 【安比奈】 | 安比奈親水公園G | 昆　勝也 | 090-9682-3017 | 埼玉県川越市安比奈新田140 |
| 【北　本】 | 北本総合運動公園球場 | 松田優子 | 090-1838-4920 | 埼玉県北本市朝日1丁目及び古市場1丁目付近一帯 |
| 【古　河】 | 古河市民球場 | 成田ルミ子 | 090-2664-1390 | 茨城県古河市駒ケ崎19 |
| 【浦和中央】 | 浦和中央B | 島袋博昭 | 090-5393-1173 | 埼玉県さいたま市桜区大字宿（荒川総合運動公園） |
| 【鴻　巣】 | フラワースタジアム 鴻巣市上谷総合公園 | 斎藤基治 | 080-5021-3023 | 埼玉県鴻巣市上谷707 |
| 【常　総】 | 常総運動公園球場 | 篠塚務 | 090-4917-0043 | 茨城県守谷市野木崎4700 |
| *7月25日* | | | | |
| 【安比奈】 | 安比奈親水公園G | 昆　勝也 | 090-9682-3017 | 埼玉県川越市安比奈新田140 |
| 【浦和中央】 | 浦和中央B | 島袋博昭 | 090-5393-1173 | 埼玉県さいたま市桜区大字宿（荒川総合運動公園） |
| 【埼玉杉戸】 | 埼玉杉戸ボーイズ | 佐藤秀人 | 090-8808-0259 | 埼玉県北葛飾郡杉戸町木津内413－1　杉戸リサイクルセンター |
| 【野田市民】 | 野田市総合公園野球場 | 本田光昭 | 090-5414-1521 | 千葉県野田市清水958 |
| *8月1日* | | | | |
| 【古　河】 | 古河市民球場 | 成田ルミ子 | 090-2664-1390 | 茨城県古河市駒ケ崎19 |